MTC 2014 Finalrunde

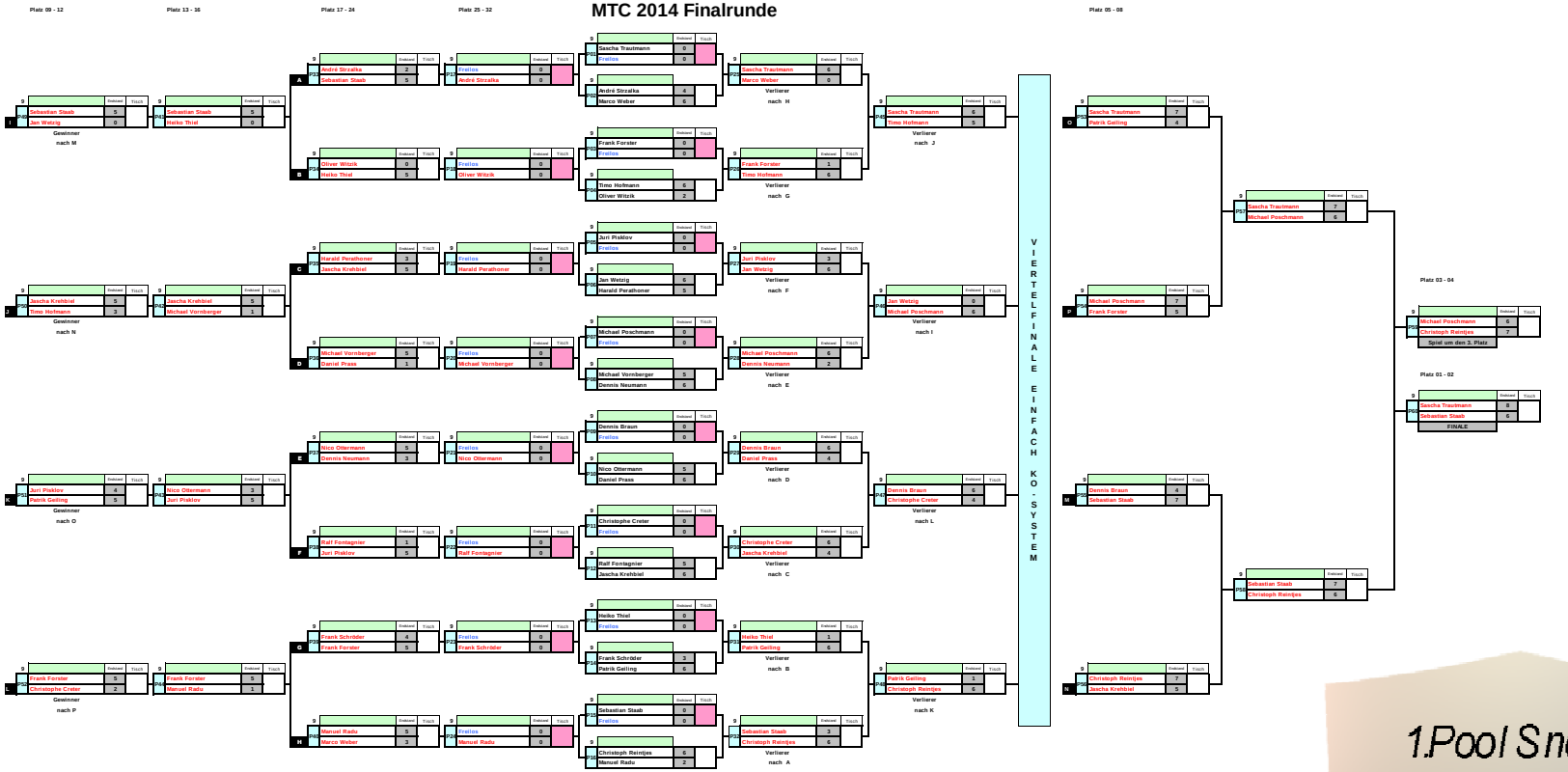

9-Ball; 05. Oktober 2014